平成２２年度 第２２回 姫路市中学サッカー サマーカップ大会 結果

◎予選リーグ

8/6

A組

	琴陵	香寺	城乾	灘	勝ち点	得失点差	得点	順位
琴陵		○1-0	△0-0	●0-4	4	-3	1	3
香寺	●0-1		●1-4	●0-3	0	-7	1	4
城乾	△0-0	○4-1		△0-0	5	3	4	2
灘	○4-0	○3-0	△0-0		7	7	7	1

B組

	山陽	西播朝鮮	広畑	増位	勝ち点	得失点差	得点	順位
山陽		●0-1	○2-0	△0-0	4	1	2	3
西播朝鮮	○1-0		○3-1	△0-0	7	3	4	1
広畑	●0-2	●1-3		●0-1	0	-5	1	4
増位	△0-0	△0-0	○1-0		5	1	1	2

C組

	東	ルゼル	市川		勝ち点	得失点差	得点	順位
東		●0-5	○6-0		3	1	6	2
ルゼル	○5-0		○10-0		6	15	15	1
市川	●0-6	●0-10			0	-16	0	3

D組

	書写	飾磨西	神崎		勝ち点	得失点差	得点	順位
書写		●0-3	●1-3		0	-5	1	3
飾磨西	○3-0		○2-0		6	5	5	1
神崎	○3-1	●0-2			3	0	3	2

E組

	東光	レジョール	広嶺		勝ち点	得失点差	得点	順位
東光		●0-11	●0-7		0	-18	0	3
レジョール	○11-0		○6-4		6	13	17	1
広嶺	○7-0	●4-6			3	5	11	2

F組

	大的	高丘	四郷		勝ち点	得失点差	得点	順位
大的		○8-0	●1-4		3	5	9	2
高丘	●0-8		●0-8		0	-16	0	3
四郷	○4-1	○8-0			6	11	12	1

G組

	安室	朝日	大津		勝ち点	得失点差	得点	順位
安室		●0-1	●0-1		0	-2	0	3
朝日	○1-0		○2-1		6	2	3	1
大津	○1-0	●1-2			3	0	2	2

H組

	淳心	大白書	網干		勝ち点	得失点差	得点	順位
淳心		○6-0	○3-1		6	8	9	1
大白書	●0-6		●1-2		0	-7	1	3
網干	●1-3	○2-1			3	-1	3	2

◎決勝トーナメント

会場
M:球技SCメインG
S:球技SCサブG

優勝	ルゼルSC
準優勝	四郷中学校
3位	大津中学校
	淳心学院

※決勝のみ延長
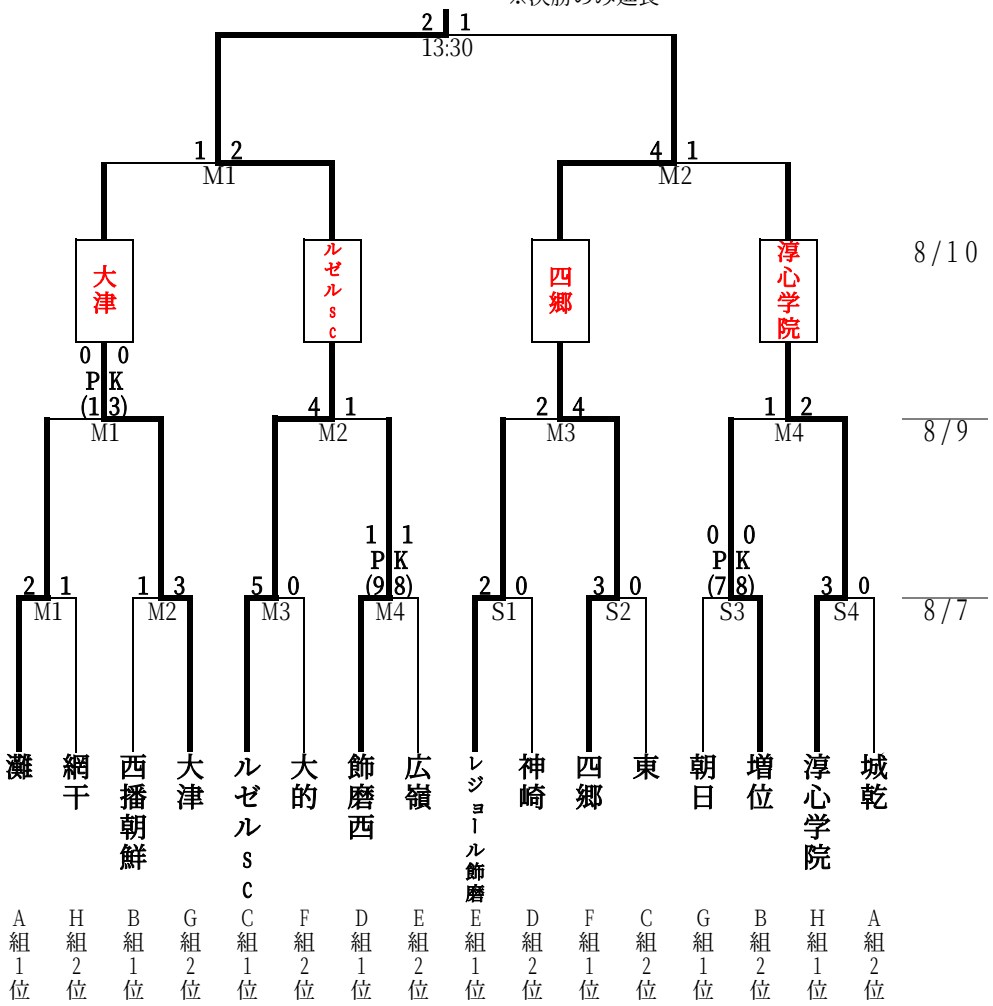
開始時間
1. 9:30
2. 10:30
3. 11:30
4. 12:30