平成29年度 西播総合体育大会 （兼） 兵庫県高等学校サッカー新人大会西播予選

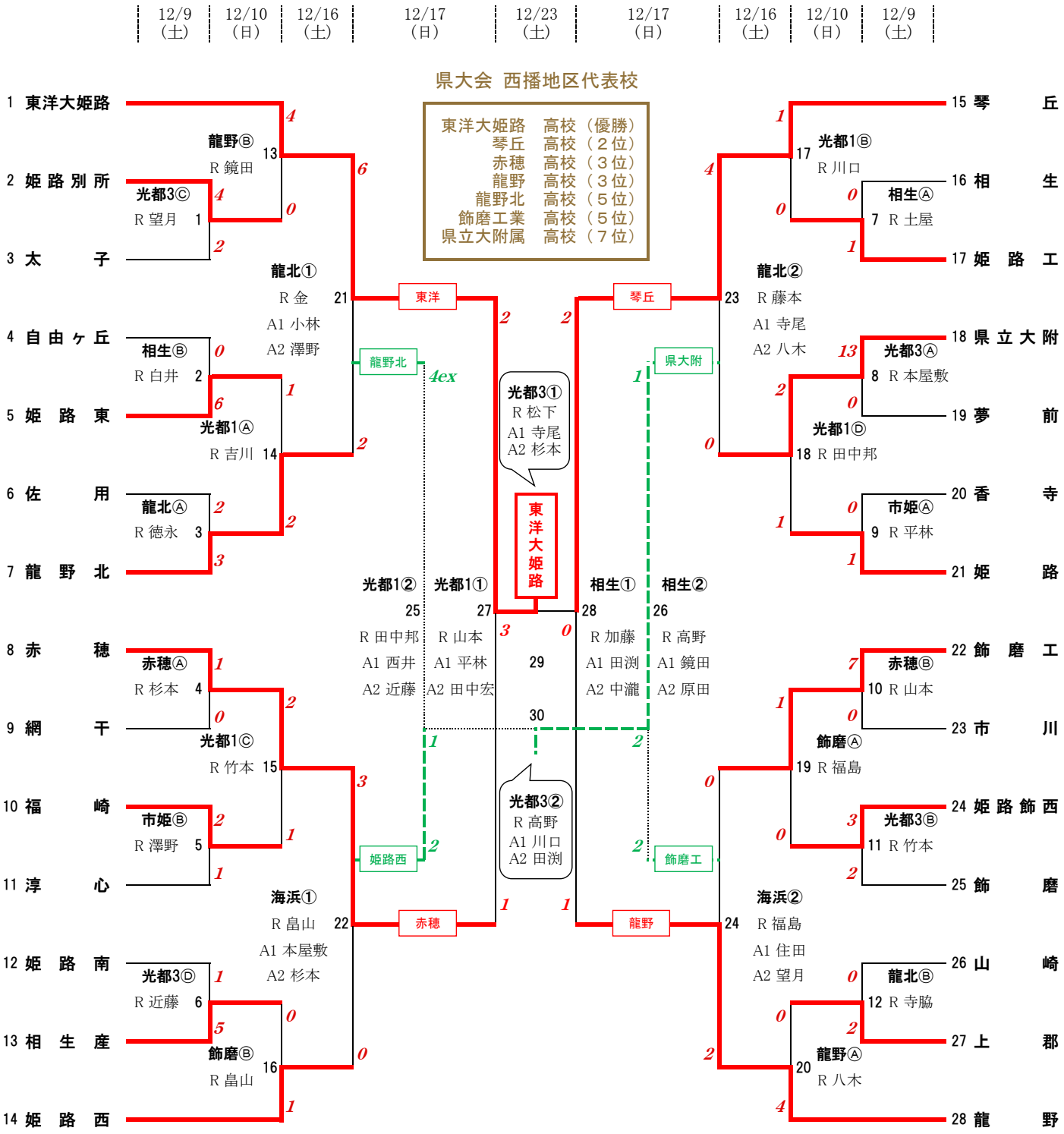

県大会 西播地区代表校

東洋大姫路	高校	（優勝）
琴丘	高校	（２位）
赤穂	高校	（３位）
龍野	高校	（３位）
龍野北	高校	（５位）
飾磨工業	高校	（５位）
県立大附属	高校	（７位）

大会優秀選手

薮田	恭平	（東洋）	水引	誠	（琴丘）	小林	来生	（龍野）
小林	佑亮	（東洋）	福迫	幸輔	（琴丘）	橘	陸	（龍野）
玉田	七聖	（東洋）	尾鼻	厚哉	（琴丘）	山田宗一郎		（龍野）
下村	優成	（東洋）	川崎	将吾	（琴丘）	上田	秀人	（龍北）
中嶋	海斗	（東洋）	井川	智裕	（赤穂）	角田	蓮	（飾工）
横山	寛人	（東洋）	西川	諒一	（赤穂）	千種	鯨人	（県大）
			丸井	大地	（赤穂）	高松	龍人	（姫西）